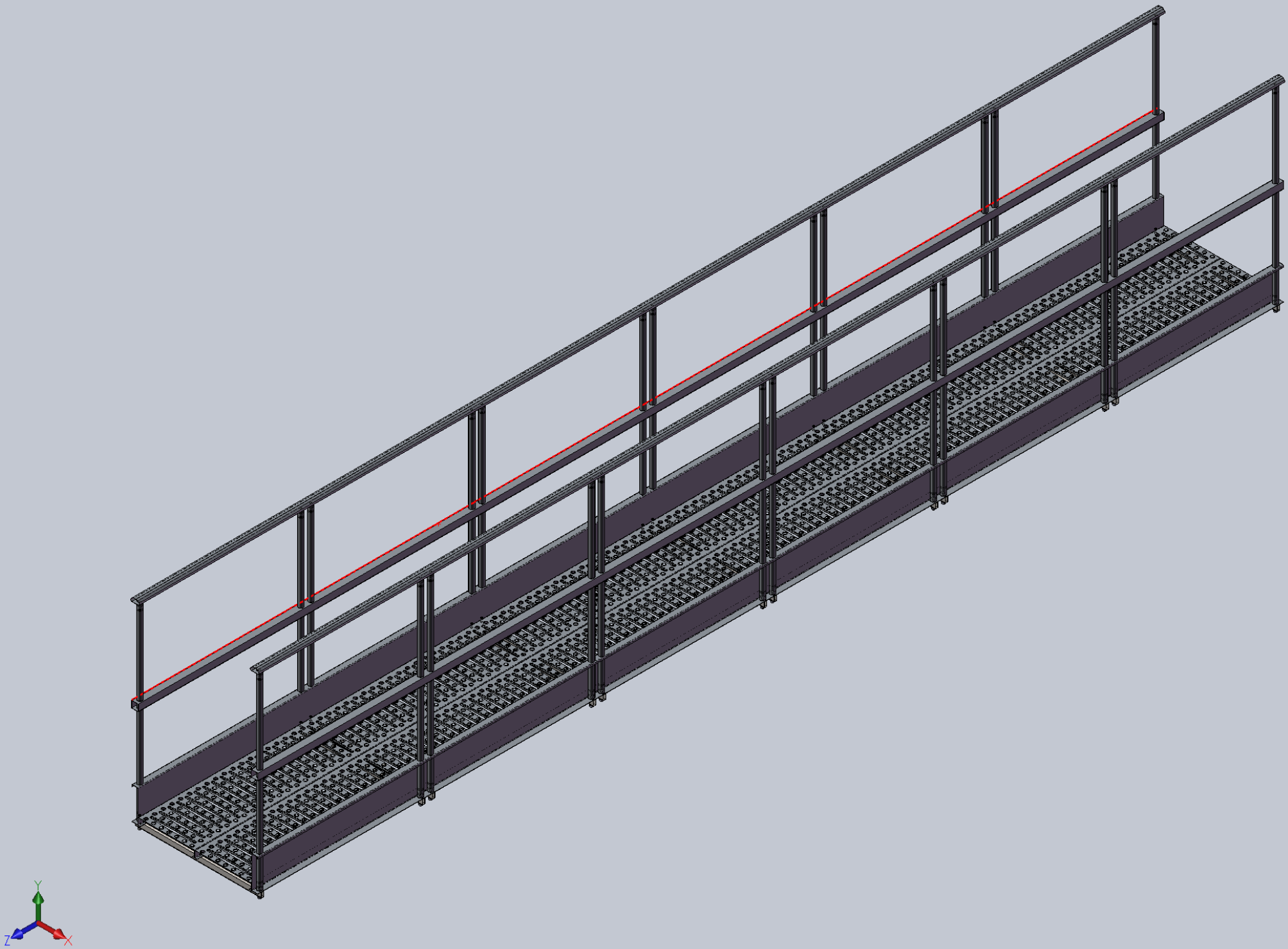
Y
Z
X

Questo disegno e' di proprieta' della ditta Velo acciai s.r.l. e non puo' essere copiato, riprodotto o divulgato senza autorizzazione scritta.

665X6000

Sez. passerella

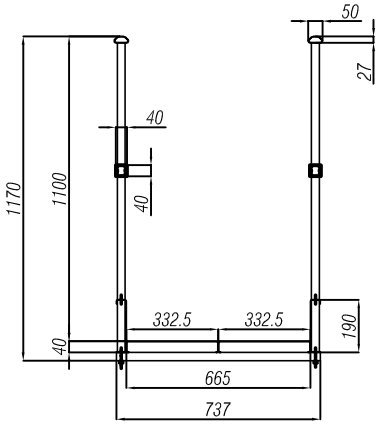

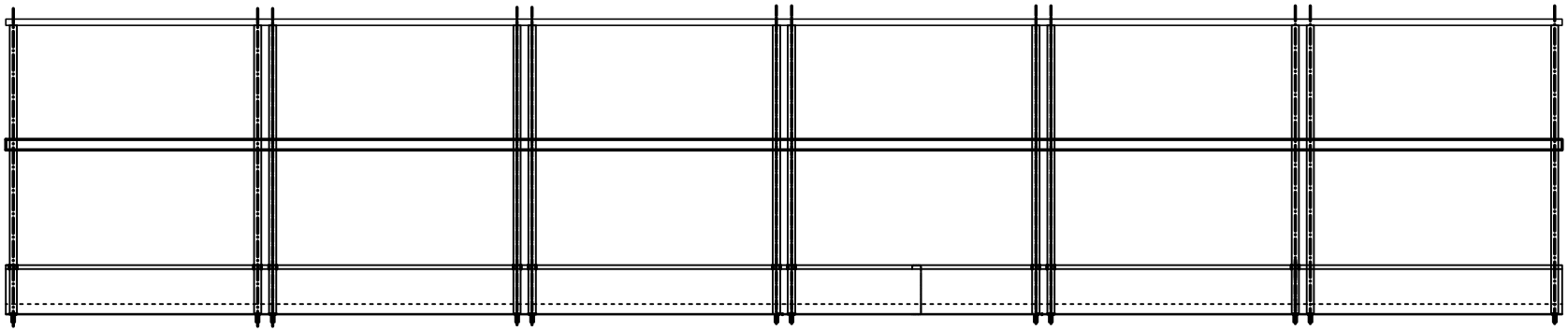

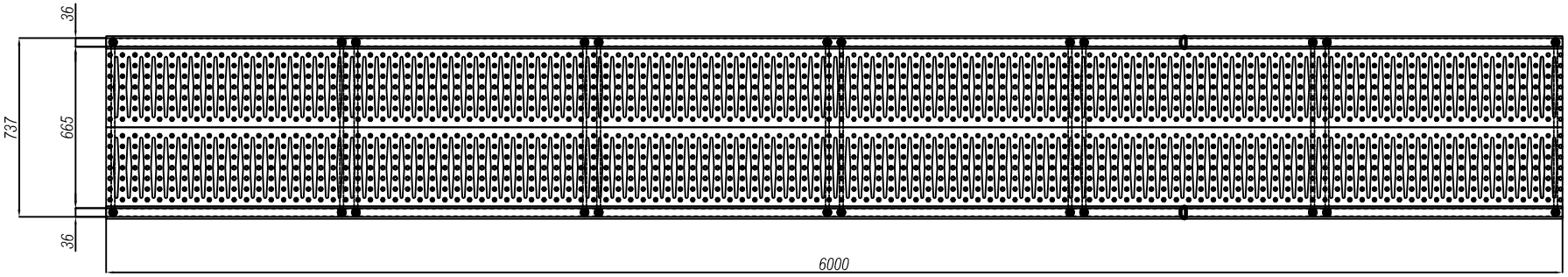

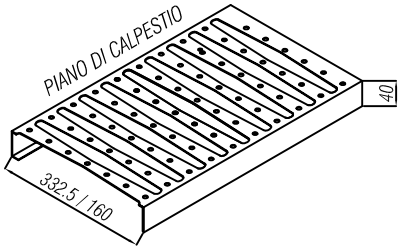

Velo acciai s.r.l. - 31020 San Zenone degli Ezzelini (TV) - via San Lorenzo, 42 - Tel. 0423.968966 - Fax 0423.968982 - www.veloacciai.com - info@veloacciai.com